TP سر ~ Δ

Əɻ ӧ

~ ,, ´

. Xɻ ئھ

E

TP 2
.....
.....
.....
....
....
....
....
....
....
....
.....
.....
.....

6.

7.

8.

9.

7 ๆ ๆ

U ๆ



1

2

3

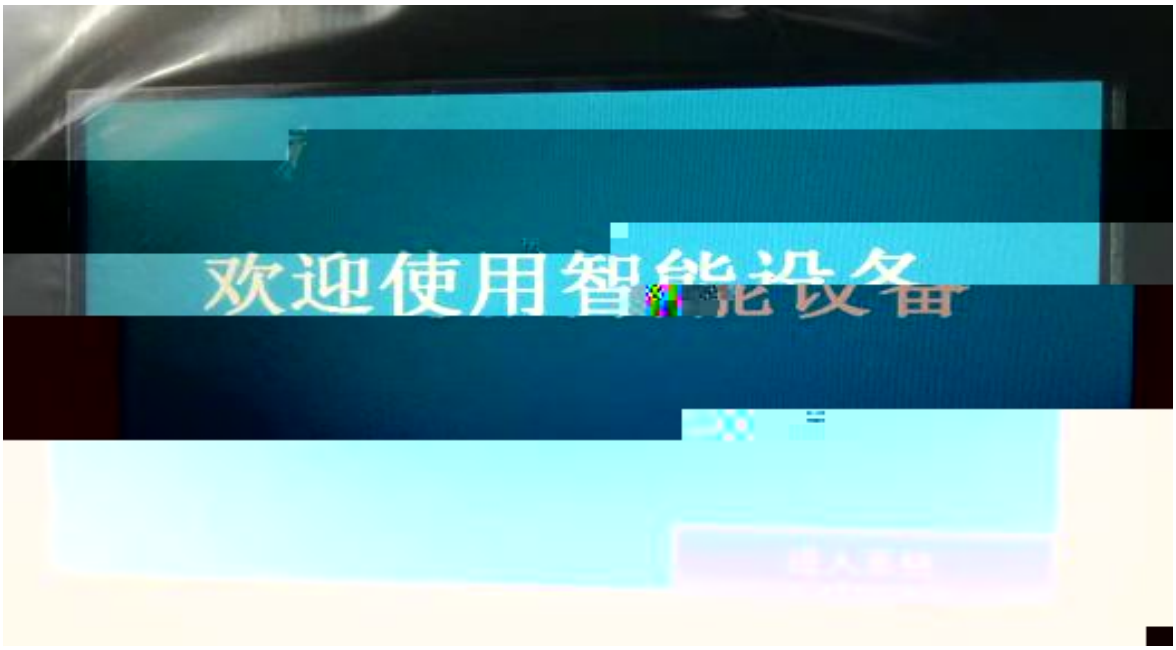

§6

1

2

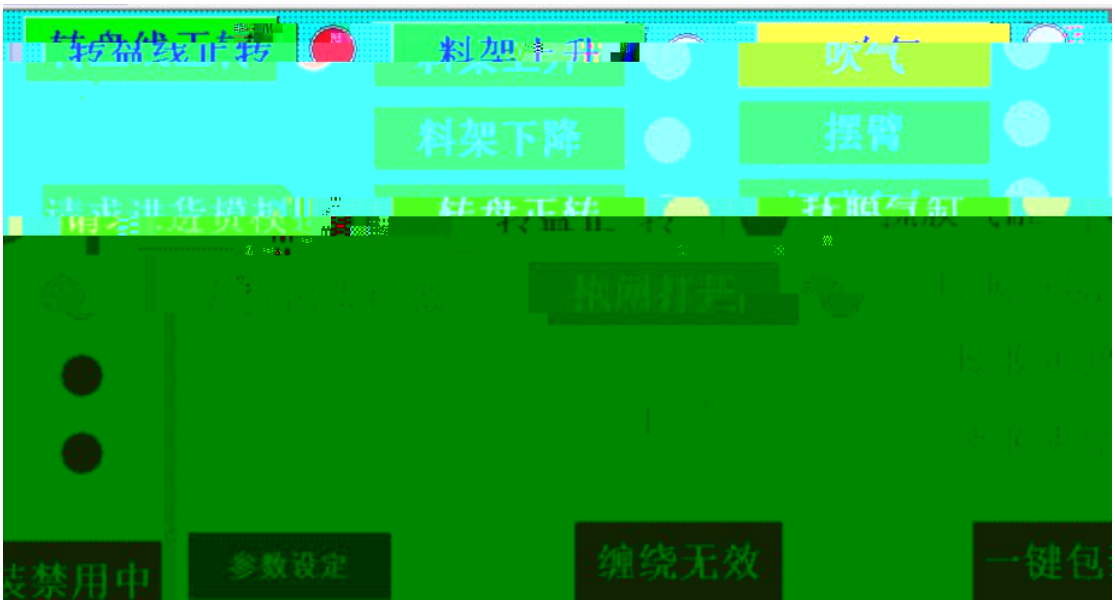

1 /

2

3

4

5

6

7

8

9

10

3

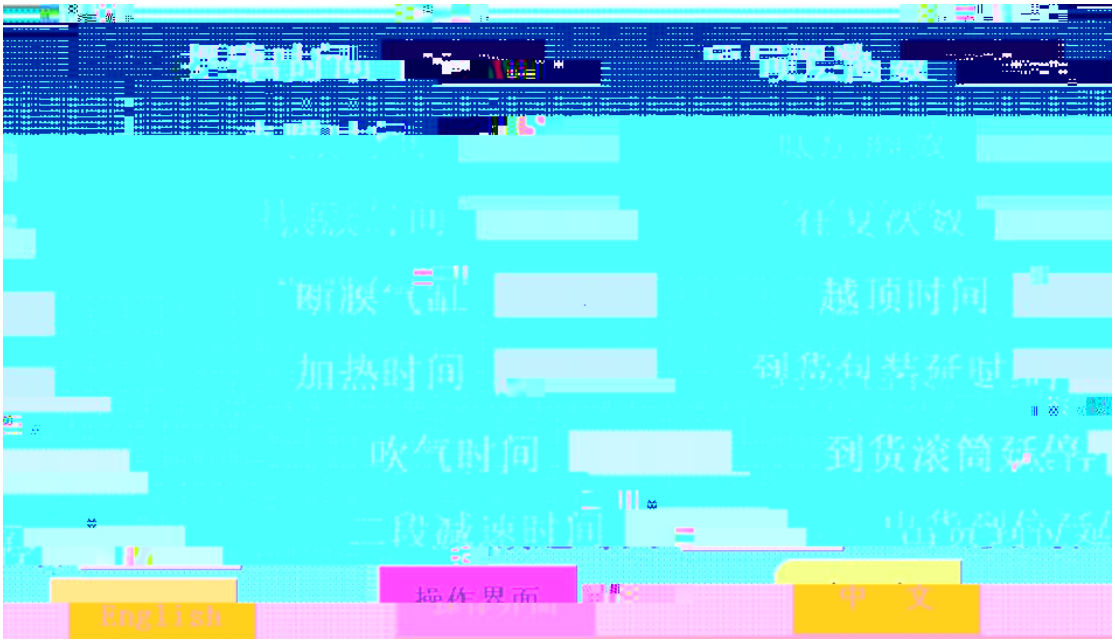
越顶时间
加热时间
吹气时间
English
中 文

1 1

e) -40—+40ºC 0ºC

3.

4.

5.

§ 8

8-1

1/5

8-2

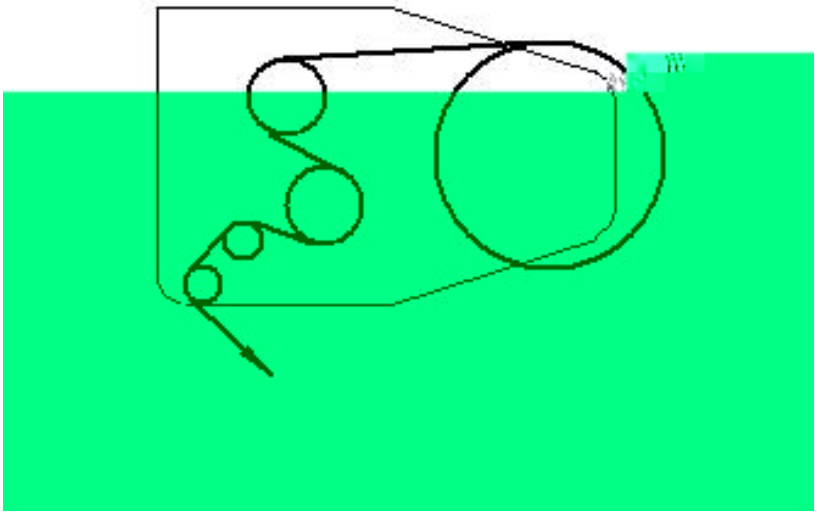

8-3

1 2.5 2.5

8-4

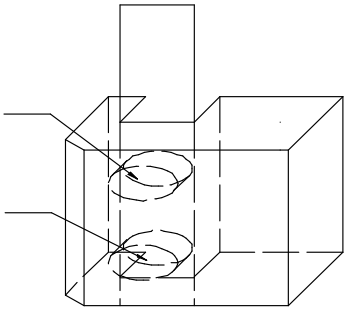

3.

4.

5.

6.

7.

8.

1

2

37

	4 /	
	1 2	
	1 2	
	1 2 3 4 5	

	1 2 3 4 5 PLC 6	
	1 2 3 4 5	
	1 2 3 4	
	1 2	
	1 2	

	3	
	1	
	1 2 PLC 3 4 5	
	1 2	
	1 2	
	1 2	

		1	
		1	
		4	2 10A 1 4A 1 2A
		1	